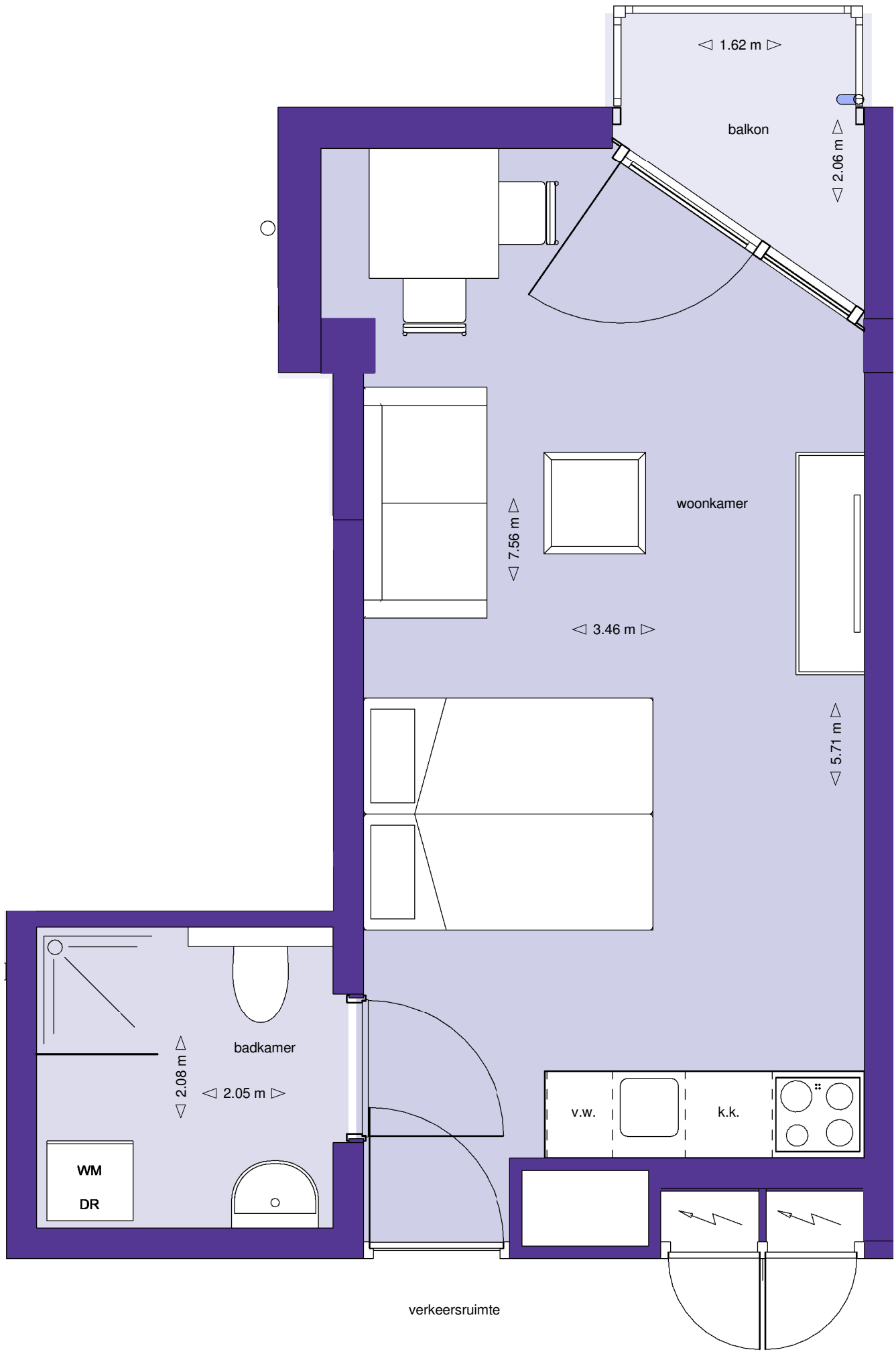


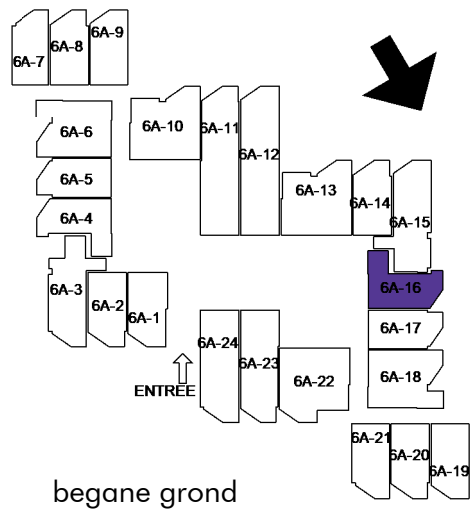


begane grond

Aan de inhoud van deze tekening kunnen geen rechten worden ontleend.